SZCZEGÓŁ A
SKALA 1:10

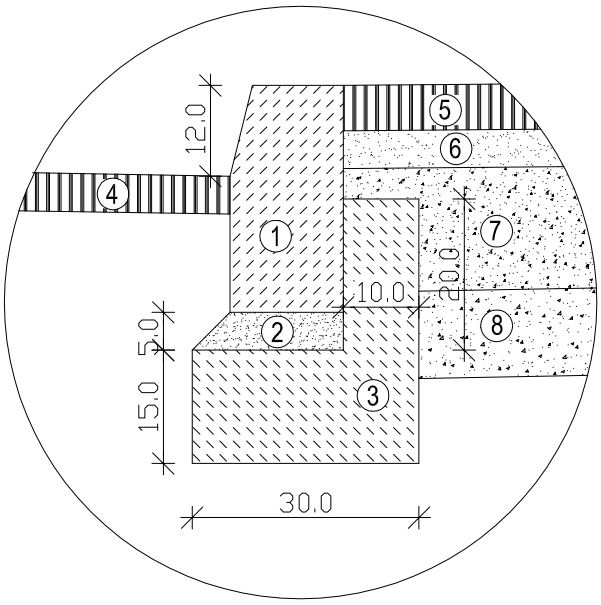

SZCZEGÓŁ B
SKALA 1:10

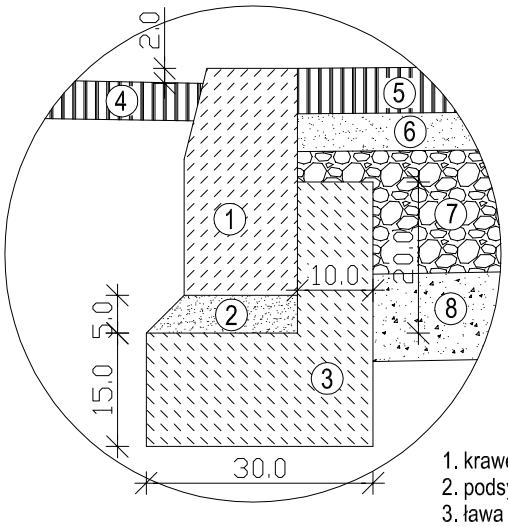

SZCZEGÓŁ C
SKALA 1:10

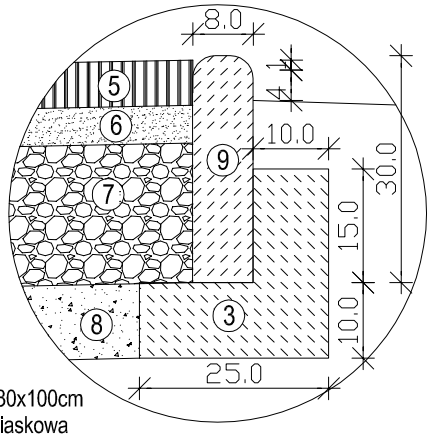

1. krawężnik betonowy 15x30x100cm
2. podsypka cementowo - piaskowa
3. ława betonowa - beton C12/15
4. nawierzchnia poszerzenia (ściek)
5. kostka betonowa
6. podsypka piaskowo - cementowa
7. kruszywo łamane 0-31,5mm stab. mechan.
8. kruszywo naturalne stab. mechanicznie
9. obrzeże betonowe 8x30x100cm

ARCHIKOM Biuro Projektowe	Inwestor : Gmina Żyraków		
	Temat : Przebudowa drogi gminnej publicznej – budowa chodnika w miejscowości Góra Motyczna; gm. Żyraków		
Nazwa rysunku :	SZCZEGÓŁY	Nr rys. 4	Skala: 1:10
Funkcja :	Imię i nazwisko / nr uprawnień :	Data	Podpis
Opracował :	mgr inż. Tomasz Mroczek	listopad 2018r.	
Projektował :	mgr inż. Bogusław Czarnik upr. proj. 120/99	listopad 2018r.	